Rozdzielnica sali gimnastycznej [TO-2]

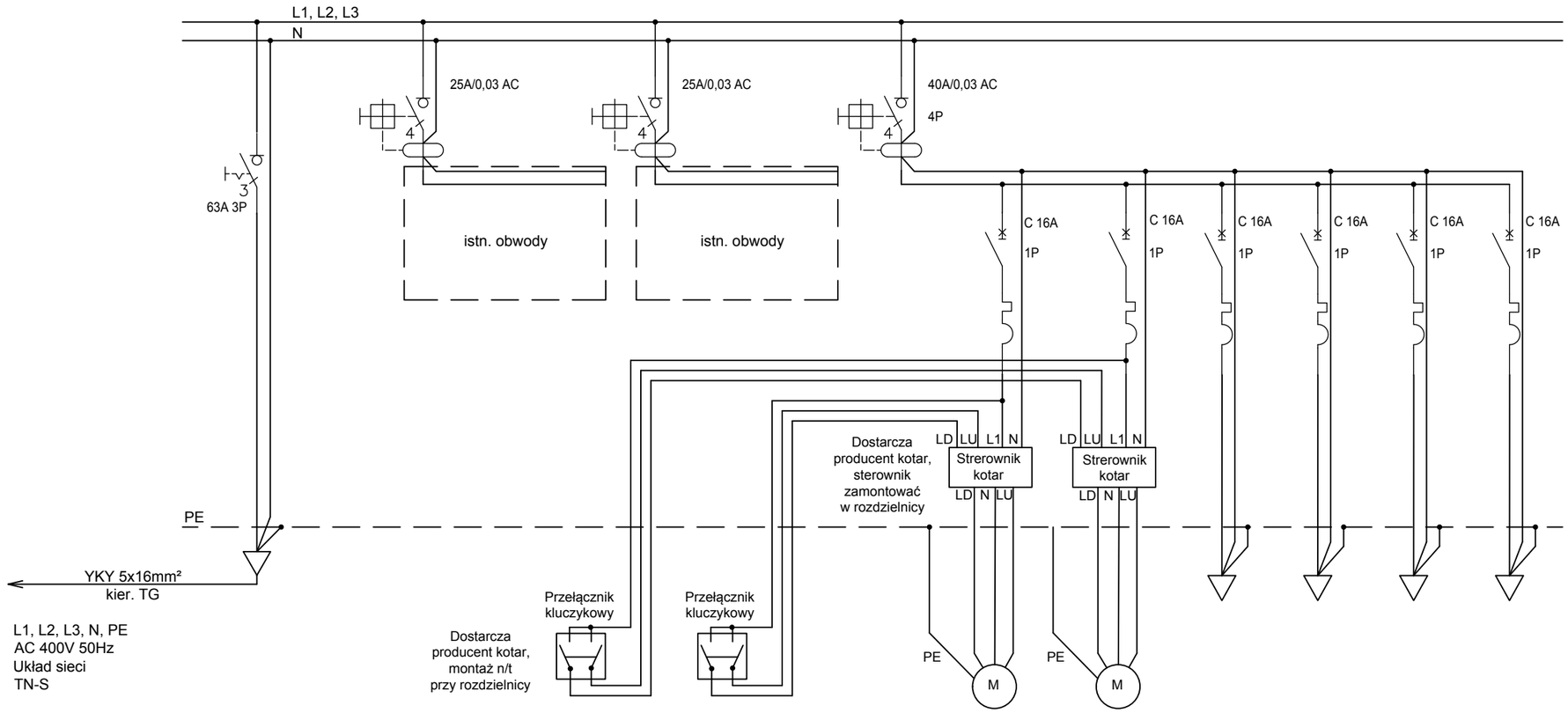

Nazwa obwodu	Zasilanie	istn. obwody	Zab. RCCB	Kotara 1	Kotara 2	Rolety ściana południowa	Rolety ściana zachodnia	Rolety ściana północna	Rolety ściana wschodnia
Moc [kW]			-	0,4	0,4	1,2	0,8	1,8	0,8
Kolejność faz	L1, L2, L3		L1, L2, L3	L1	L2	L3	L1	L2	L3
Aparat	Rozł. izol. 63A 3P		Wył. róż.-pr. 40/0,03A AC	Wył. nadpr. C16 1P	Wył. nadpr. C16 1P	Wył. nadpr. C16 1P	Wył. nadpr. C16 1P	Wył. nadpr. C16 1P	Wył. nadpr. C16 1P
Typ przewodu	YKY		-	YDYżo	YDYżo	YDYżo	YDYżo	YDYżo	YDYżo
Przekrój przewodu [mm^2]	5x16		-	3x2,5	3x2,5	3x2,5	3x2,5	3x2,5	3x2,5
Ilość modułów (17,5mm)	3		4	1	1	1	1	1	1

Widok rozdzielnicy TO-2

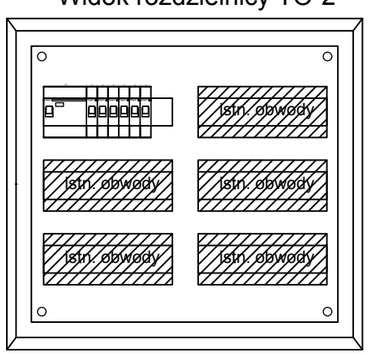

Jednostka projektowa:
inwestprojekt
PRZEDSIĘBIORSTWO PROJEKTOWANIA I USŁUG INWESTYCYJNYCH Sp. z o.o.
15-274 Białystok, ul. J. Waszyngtona 22,
tel./fax: 85 742 44 05 / 85 742 01 87; e-mail: inwestprojekt_bia_a@wp.pl

Obiekt: Szkoła Podstawowa nr 47 w Białymstoku

Adres: 15-001 Białystok, ul. Palmowa 28

Data: 25.04.2019

E05

Etap: PROJEKT WYKONAWCZY

Nazwa rysunku: SCHEMAT ROZDZIELNICY TO-2

Projektant: mgr inż. Erwin Niewiarowski
upr. nr PDL/0080/POOE/13